第34回香川県ミニバスケットボール夏季大会　兼　第34回四国ミニバスケットボール大会香川県予選

【女子】

※オープン参加：土庄、紀伊

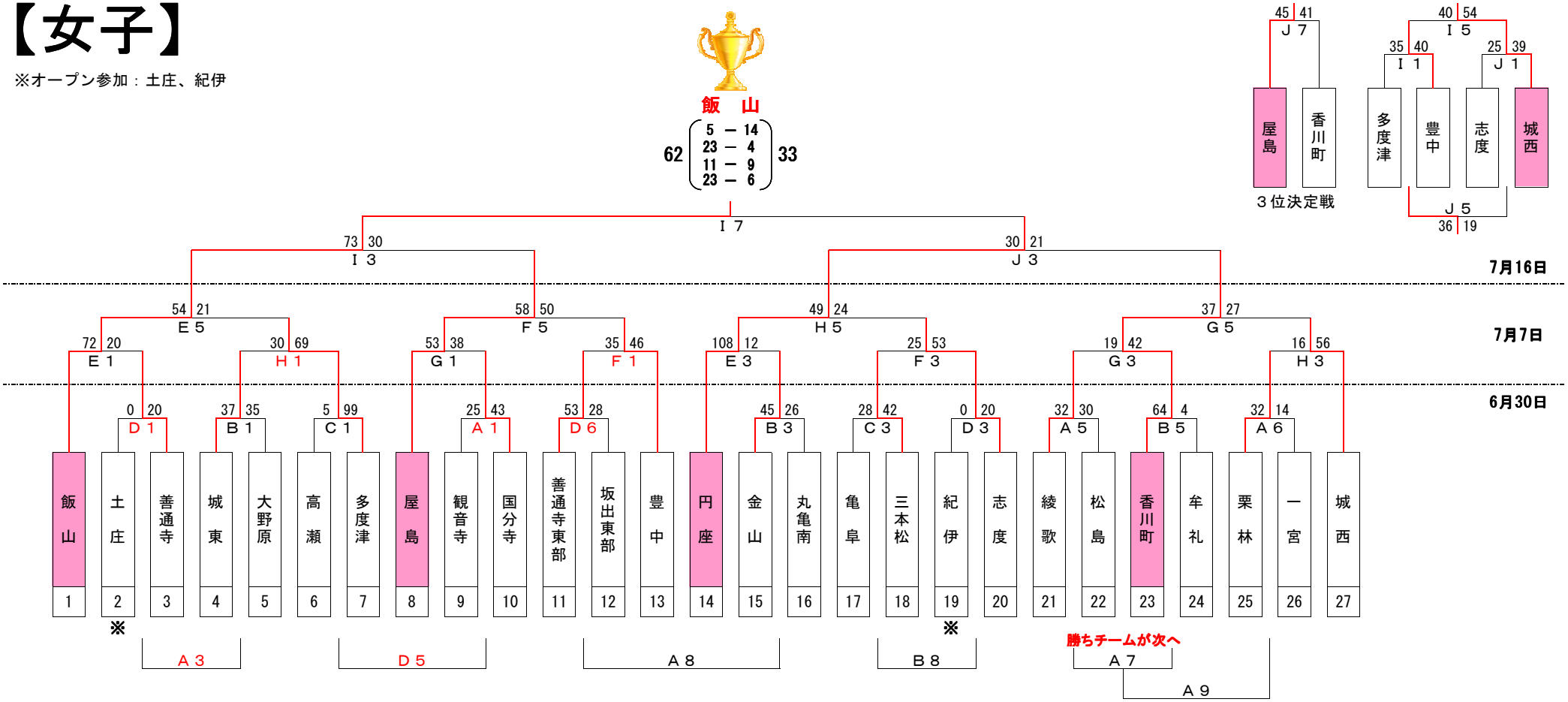

組合せ番号の下の※印は、オープン参加チームです。　　**大会初日のＴＯは、勝ちチームでお願いします。**

【試合時間】

６月３０日（土）・７月７日（土）	①　９：００	②１０：００	③１１：００	④１２：００	⑤１３：００	⑥１４：００	⑦１５：００	⑧１６：００	⑨１７：００
７月１６日（月・祝日）	①　９：００	②１０：００	③１１：００	④１２：００	⑤１３：００	⑥１４：００	⑦１５：００	⑧１６：００	

【コート】

善通寺市民体育館	（Ａ・Ｅ）入口側、（Ｂ・Ｆ）奥左側、（Ｃ・Ｇ）奥右側、（Ｄ・Ｈ）サブアリーナ
飯山総合運動公園体育館	（Ｉ）手前側、（Ｊ）奥　側